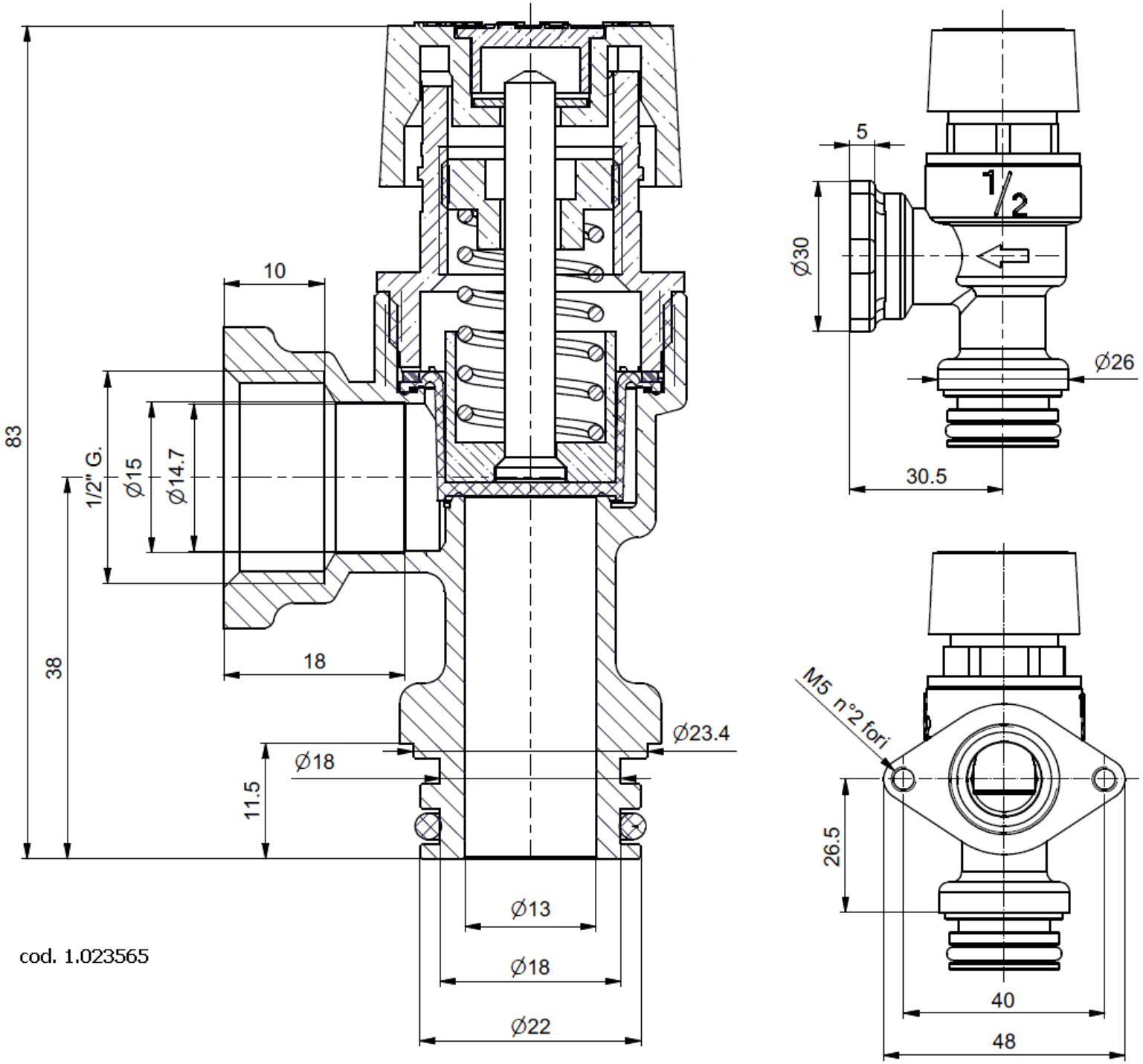
83
38
10
18
1/2" G.
Ø15
Ø14.7
Ø18
11.5
Ø23.4
Ø13
Ø18
Ø22
5
Ø30
1/2
Ø26
30.5
M5 n°2 fori
26.5
40
48

cod. 1.023565