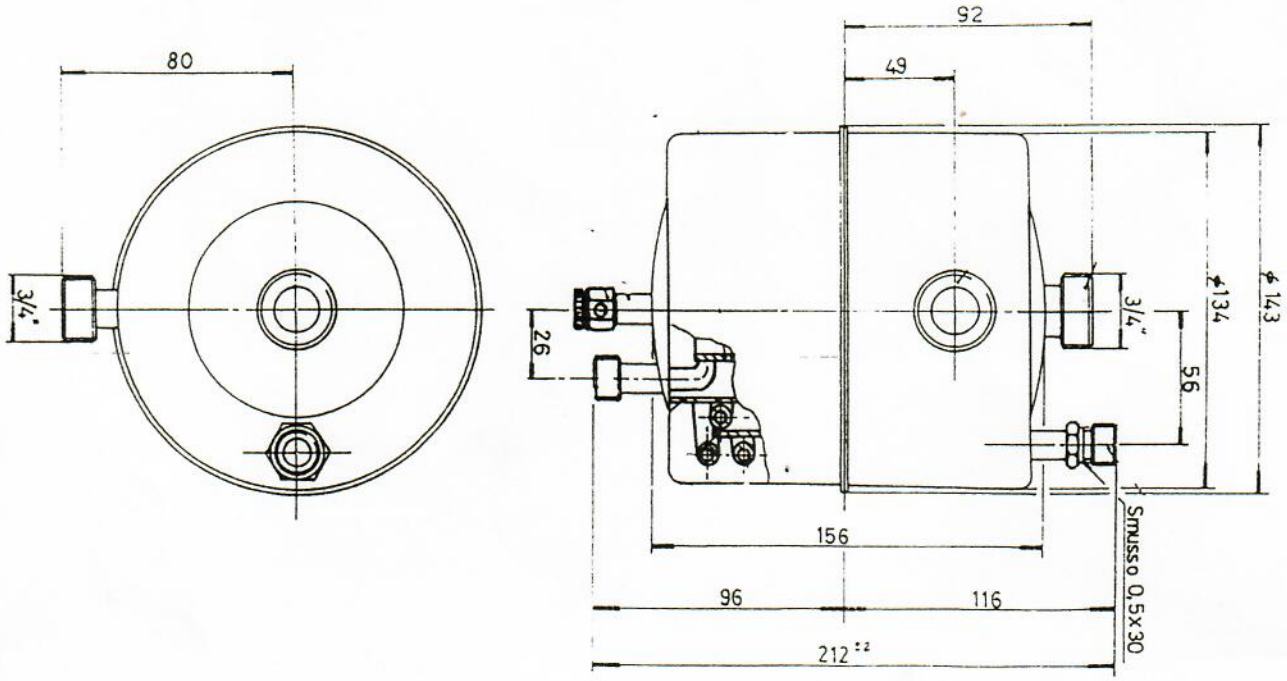

MOD. 9/8
PER CALDAIA IMMERGAS